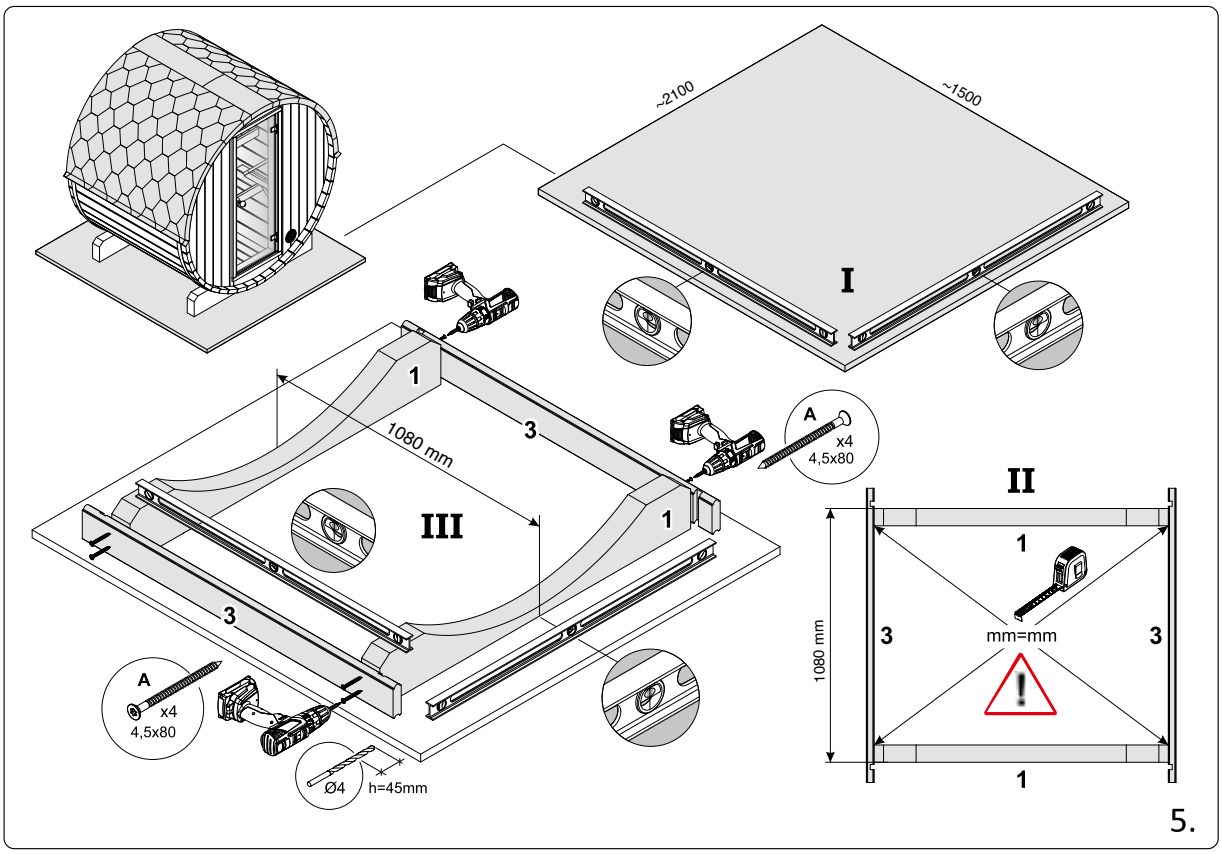

Technische Änderungen, Druckfehler und Irrtümer vorbehalten.